IRH Industrie-Rohr-Halterungen Nimz GmbH

Rohrschellen DIN & Werksnorm • Rohrbügel • Rohrlager
Sonderanfertigungen • Stanz- und Biegetechnik
Schweißkonstruktionen • Stahlbau
Strahlentrosten

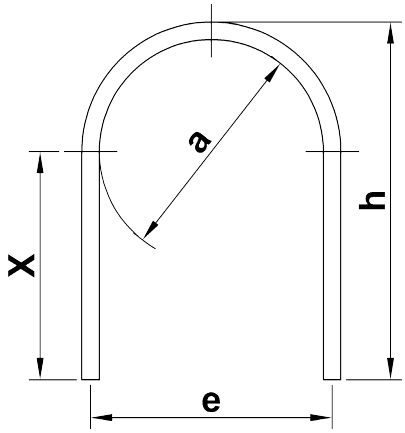

Anfrage senden

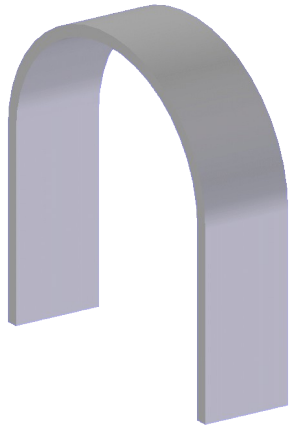

Flachstahlbügel, Maße ähnlich DIN 3570 Form A

Stück	a	Flacheisen	X	e	h	Werkstoff

Standardausführung, gelocht, NICHT zusätzlich entgratet oder geschliffen, nach der Bearbeitung keine zusätzliche Oberflächenbehandlung. Alle Artikel sind, wenn nicht anders angegeben, kaltverformt.

Firma:

Anschrift:

Ansprechpartner:

E-Mail:

Telefonnummer:

IRH Industrie-Rohr-Halterungen Nimz GmbH
Zur Heide 3
D-53560 Vettelschoß
Tel.: +49 – (0)2645 – 97 00 47
Fax: +49 – (0)2645 – 33 30
Mail: info@irh-nimz.de
Web: www.irh-nimz.de

Amtsgericht Montabaur HRB 14734
Geschäftsführer: Joachim Nimz, Xiwen Dang
USt.-ID-Nr.: DE 813 807 021
St.-Nr.: 32/675/0648/5

Sparkasse Neuwied
IBAN DE 83 5745 0120 0030 0315 53
BIC MALADE 51 NWD

Raiffeisenbank Neustadt eG
IBAN DE 66 5706 9238 0002 0045 15
BIC GENODED 1 ASN